OZNAKA	VRATA 71/228,5 trokadero (P)	V1

RISBE

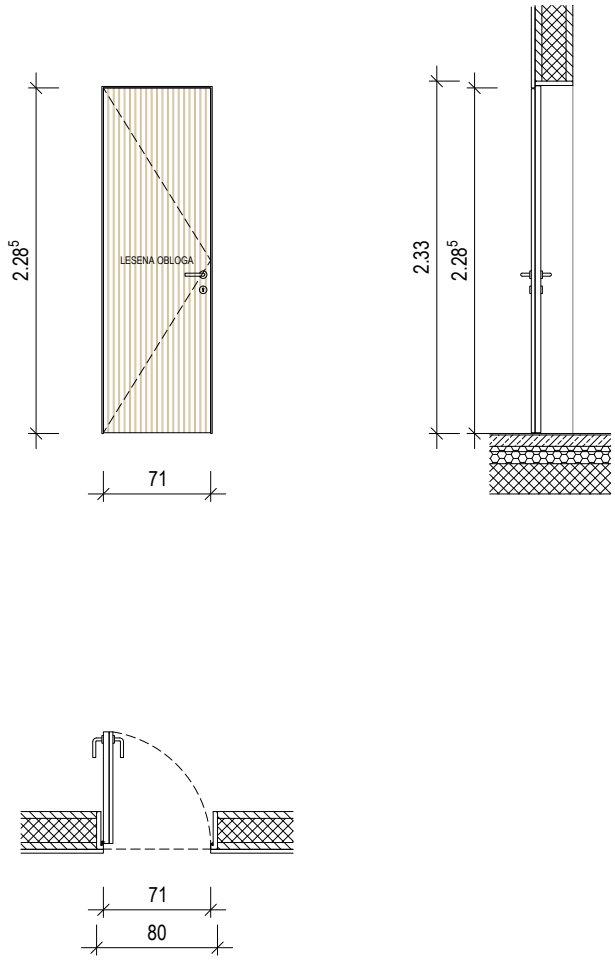

Mere kontrolirati na objektu!

TIP / VRSTA	ENOKRILNA VRATA / LESENA
SVETLA MERA	71,0 / 228,5 cm
ZIDARSKA MERA	80 / 233 cm od GT
POŽARNA OZNAKA	/
DODATNO	skriti podboj, vratno krilo z leseno oblogo
ŠTEVILO KOSOV	1 (1x desno)

OZNAKA	VRATA 81/228,5 garderoba (P), WC (P), pisarna (M)	V2

RISBE

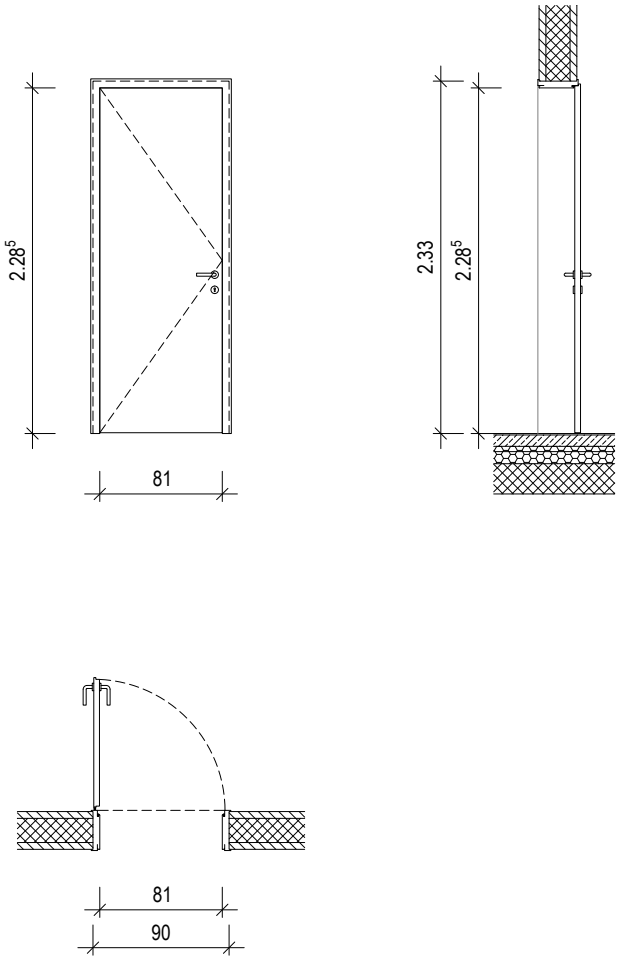

Mere kontrolirati na objektu!

TIP / VRSTA	ENOKRILNA VRATA / LESENA
SVETLA MERA	81,0 / 228,5 cm
ZIDARSKA MERA	90 / 233 cm od GT
POŽARNA OZNAKA	/
DODATNO	/
ŠTEVILO KOSOV	3 (1x desno, 2x levo)

OZNAKA	POŽARNA VRATA 81/228,5 odrska tehnika (P)	V2p

RISBE

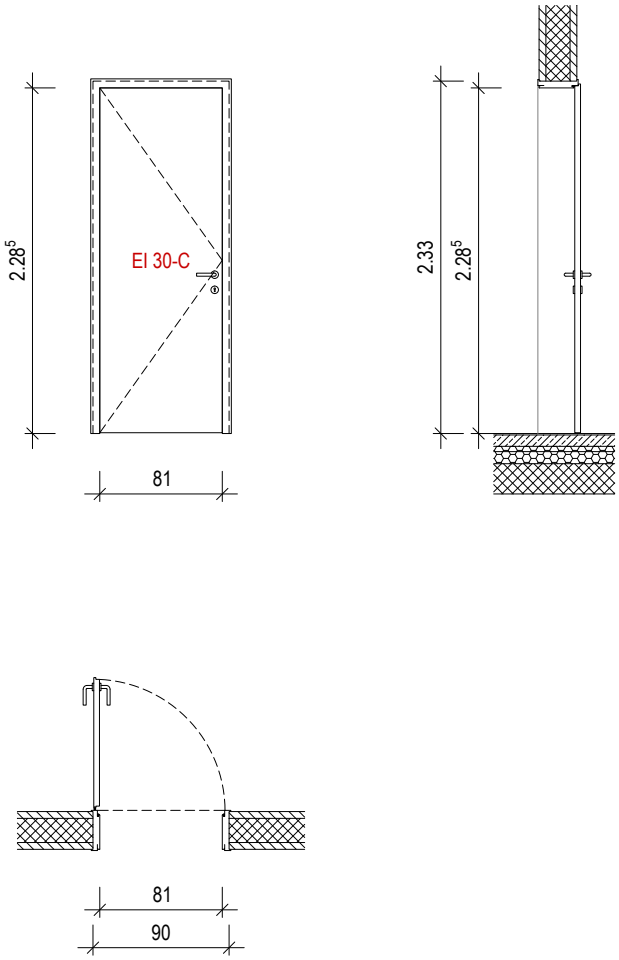

Mere kontrolirati na objektu!

TIP / VRSTA	ENOKRILNA VRATA / POŽARNO ODPORNA / LESENA
SVETLA MERA	81,0 / 228,5 cm
ZIDARSKA MERA	90 / 233 cm od GT
POŽARNA OZNAKA	EI 30-C
DODATNO	/
ŠTEVILO KOSOV	1 (1x desno)

OZNAKA	POŽARNA VRATA 81/208,5 oder (P)	V2pa

RISBE

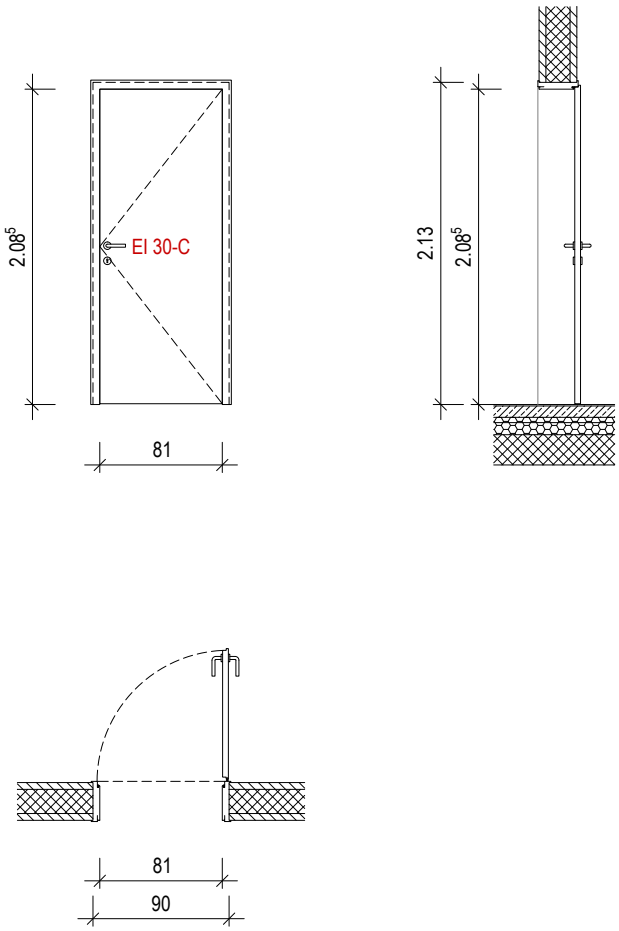

Mere kontrolirati na objektu!

TIP / VRSTA	ENOKRILNA VRATA / POŽARNO ODPORNA / LESENA
SVETLA MERA	81,0 / 208,5 cm
ZIDARSKA MERA	90 / 213 cm od GT
POŽARNA OZNAKA	EI 30-C
DODATNO	/
ŠTEVILO KOSOV	1 (1x levo)

OZNAKA	VRATA 81/228,5 WC M (P)	V2s

RISBE

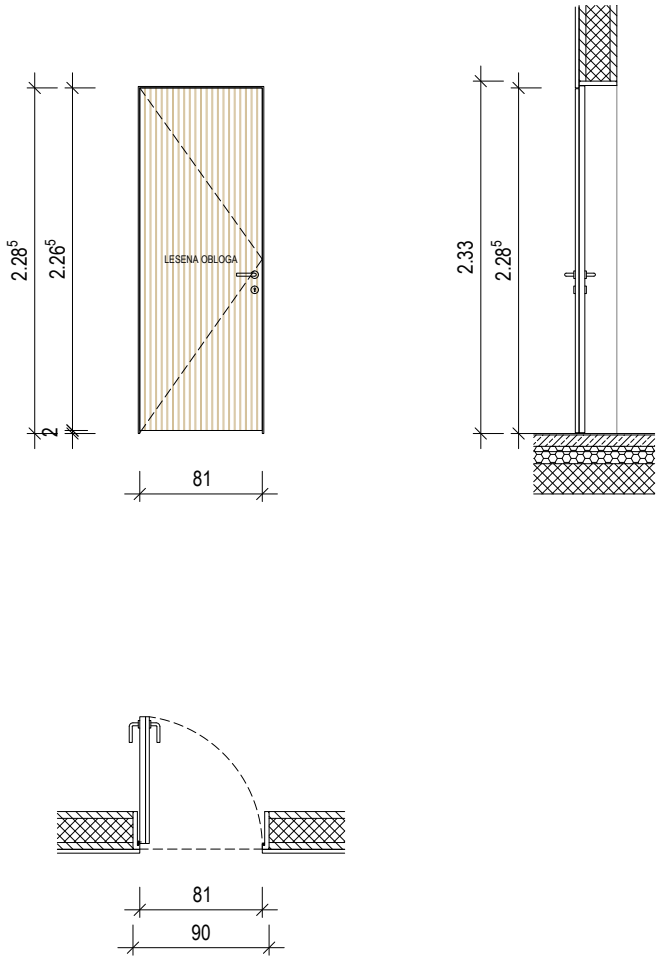

Mere kontrolirati na objektu!

TIP / VRSTA	ENOKRILNA VRATA / LESENA
SVETLA MERA	81,0 / 228,5 cm
ZIDARSKA MERA	90 / 233 cm od GT
POŽARNA OZNAKA	/
DODATNO	skriti podboj, vratno krilo spodrezano 2cm, vratno krilo z leseno oblogo
ŠTEVILO KOSOV	1 (1x desno)

OZNAKA	VRATA 91/228,5 WC Ž / invalid (P)	V3s

RISBE

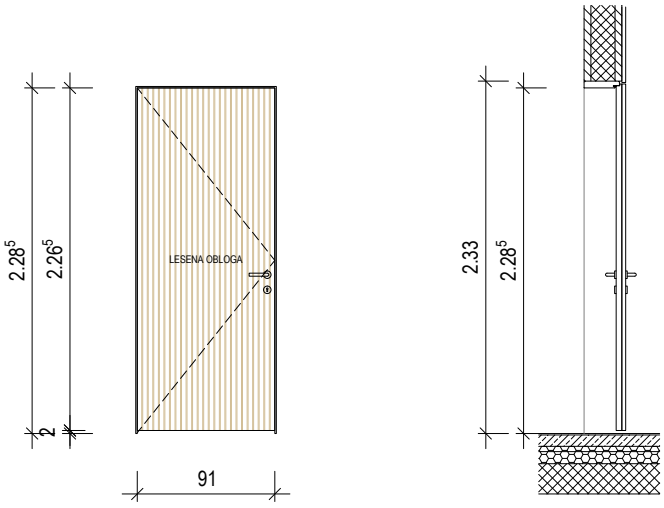

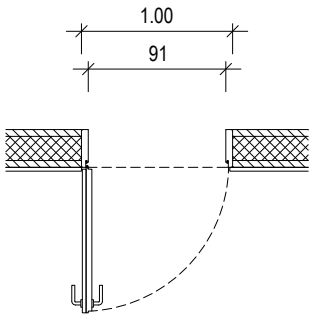

Mere kontrolirati na objektu!

TIP / VRSTA	ENOKRILNA VRATA / LESENA
SVETLA MERA	91,0 / 228,5 cm
ZIDARSKA MERA	100 / 233 cm od GT
POŽARNA OZNAKA	/
DODATNO	skriti podboj, vratno krilo spodrezano 2cm, vratno krilo z leseno oblogo
ŠTEVILO KOSOV	1 (1x levo)

OZNAKA	POŽARNA VRATA 101/228,5 balkon (M)	V4p

RISBE

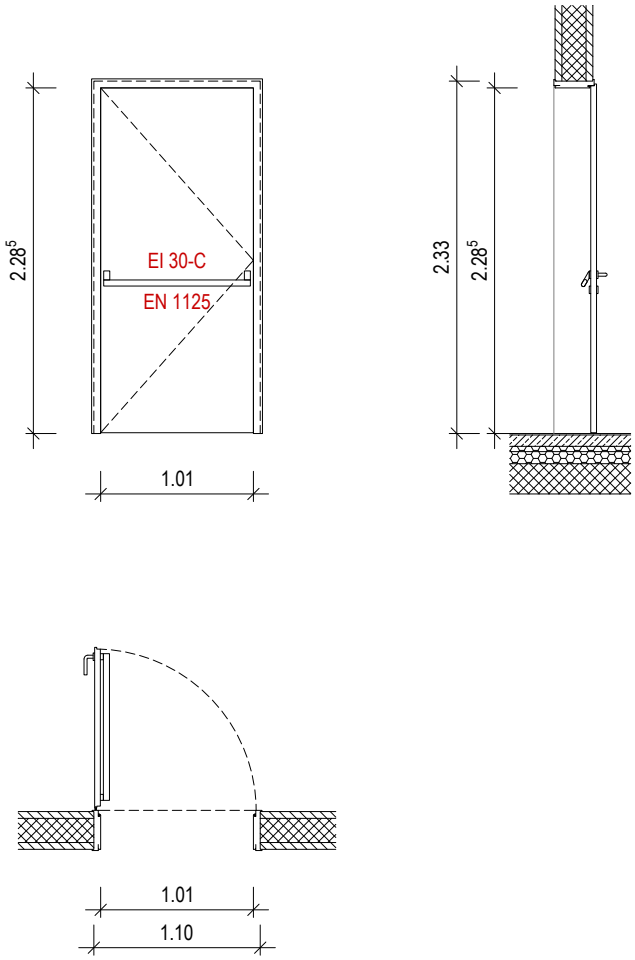

Mere kontrolirati na objektu!

TIP / VRSTA	ENOKRILNA VRATA / POŽARNO ODPORNA / LESENA
SVETLA MERA	101,0 / 228,5 cm
ZIDARSKA MERA	110 / 233 cm od GT
POŽARNA OZNAKA	EI 30-C
DODATNO	/
ŠTEVILO KOSOV	1 (1x desno)

OZNAKA	POŽARNA VRATA 181/228,5 dvorana (P)	V5p

RISBE

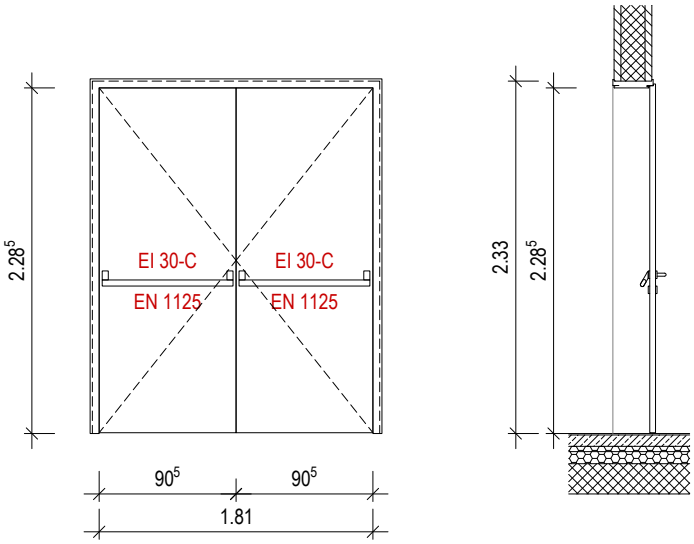

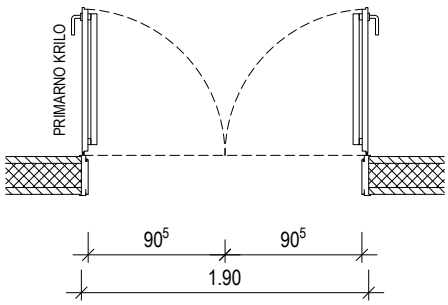

Mere kontrolirati na objektu!

TIP / VRSTA	DVOKRILNA VRATA / POŽARNO ODPORNA / LESENA
SVETLA MERA	181,0 / 228,5 cm
ZIDARSKA MERA	190 / 233 cm od GT
POŽARNA OZNAKA	EI 30-C
DODATNO	/
ŠTEVILO KOSOV	1 (desno primarno krilo)

OZNAKA	VRATA 200/270 vetrolov (P)	V6

RISBE

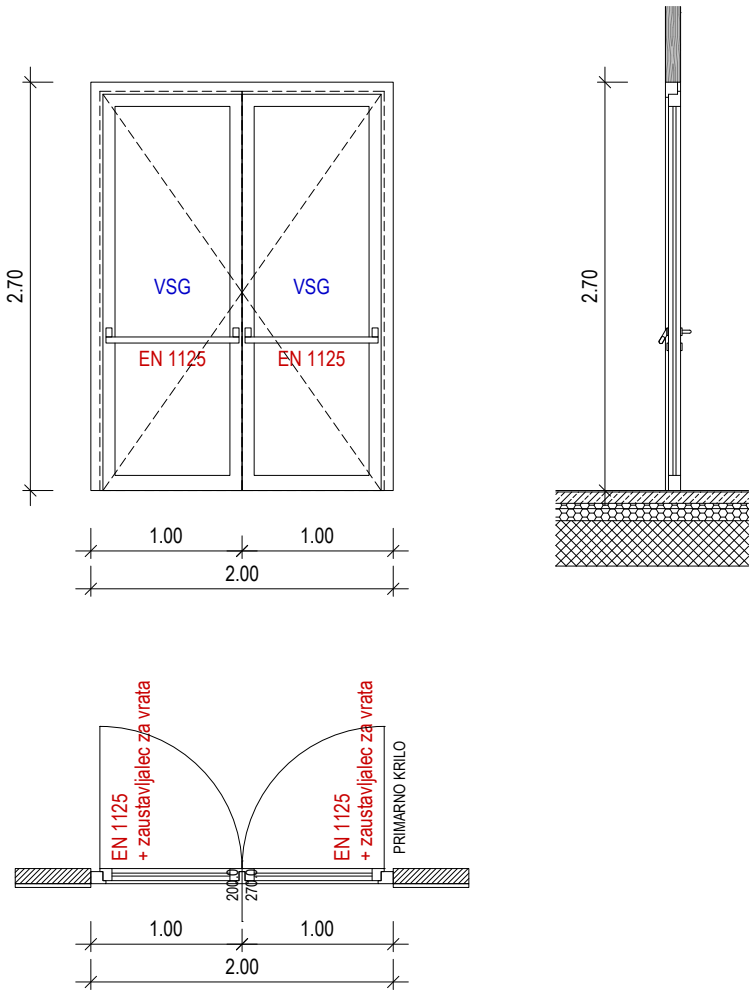

Mere kontrolirati na objektu!

TIP / VRSTA	DVOKRILNA VRATA / LESENA (zastekljena)
SVETLA MERA	184,0 / 264,0 cm
ZIDARSKA MERA	200 / 270 cm od GT
POŽARNA OZNAKA	/
DODATNO	varnostno steklo (VSG), panik drog (EN 1125), zaustavljalec za vrata (ODT)
ŠTEVILO KOSOV	1 (levo primarno krilo)

OZNAKA	VRATA 110/230 dvorana (P)	V7d

RISBE

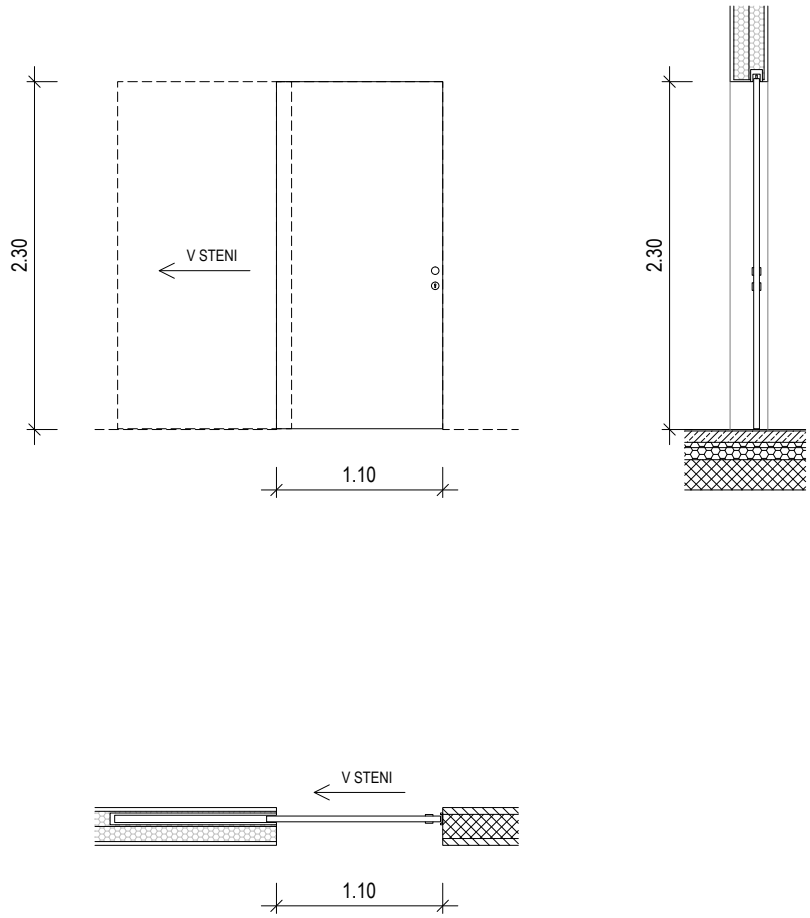

Mere kontrolirati na objektu!

TIP / VRSTA	DRSNA VRATA / LESENA
SVETLA MERA	100,0 / 230,0 cm
ZIDARSKA MERA	110 / 230 cm od GT
POŽARNA OZNAKA	/
DODATNO	tipka za odpiranje vrat
ŠTEVILO KOSOV	1